**Крышный кондиционер (руфтоп) GVAR-61H**

Крышные кондиционеры (руфтопы) GENERAL VENT серии GVAR предназначены для установки на крышах зданий и, как правило, применяются для кондиционирования складских, производственных и торговых помещений. Руфтоп представляет собой приточную установку объединенную в одном корпусе с компрессорно-конденсаторным блоком. Руфтопы позволяют одновременно решать задачи вентиляции и кондиционирования, а также воздушного отопления при помощи встроенного калорифера. Агрегаты оснащенные функцией теплового насоса могут также использоваться для отопления в переходные периоды.

## 1. Описание

GVAR-61H – моноблочный крышный кондиционер (руфтоп) с тепловым насосом.

## 2. Конструкция

Руфтопы серии GVAR предназначены для монтажа снаружи помещений и устойчивы к любым видам атмосферных осадков. Каркасно-панельная конструкция корпуса состоит из стальной рамы и панелей из оцинкованной стали, окрашенных порошковой краской и заполненных минеральной ватой. Толщина панелей 25 мм. Агрегаты оснащаются двумя спиральными компрессорами со встроенной термозащитой, центробежными вентиляторами приточной части, осевыми вентиляторами охлаждения конденсатора, медно-алюминиевыми теплообменниками, воздушными клапанами свежего воздуха и рециркуляции, а также встроенной системой автоматики. Руфтопы GENERAL поставляются полностью заправленными и готовыми к эксплуатации.

## 3. Технические характеристики крышных кондиционеров GENERAL VENT

| | | | |
|---|---|---|---|
| Режим сети | | \ | 380-415 В, 3Ф, 50 Гц |
| Охлаждение | Диапазон рабочих температур | °C | +10…+46 |
| | Мощность | кВт | 61 |
| | Потребление | кВт | 19,1 |
| | Ток | А | - |
| Нагрев | Диапазон рабочих температур | °C | -9…+24 |
| | Мощность | кВт | 64 |
| | Потребление | кВт | 19,5 |
| | Ток | А | - |
| Максимальное потребление | | кВт | 27 |
| Максимальный ток | | А | 55,4 |
| Уровень шума | | дБ (А) | 76 |
| Компрессор | Тип / Кол-во | \ | Спиральный / 2 |
| | Потребление | Вт | 9190 |
| | Номинальный ток (RLA) | А | 18 |
| Хладон | Тип / Объем | \ | R410A / 5800g + 5800g |
| Внешнее статическое давление приточного вентилятора | | Па | По умолчанию: 110; 0-250 |
| Расход воздуха приточного вентилятора | | $м^3$/ч | 12912 |
| Размеры (Д×В×Ш) | | мм | 1670×1247×2192 |
| Упаковка (Д×В×Ш) | | мм | 1695×1284×2212 |
| Транспортный /Рабочий вес | | кг | 615/645 |
| Тип управления | | Проводной контроллер (в комплекте) | |

Номинальная мощность охлаждения рассчитана для следующих параметров окружающей среды:
Температура в помещении: 27°C (CT), 19°C (MT);
Температура наружного воздуха: 35°C (CT), 24°C (MT);

## 4. Габаритные размеры крышных кондиционеров GENERAL VENT

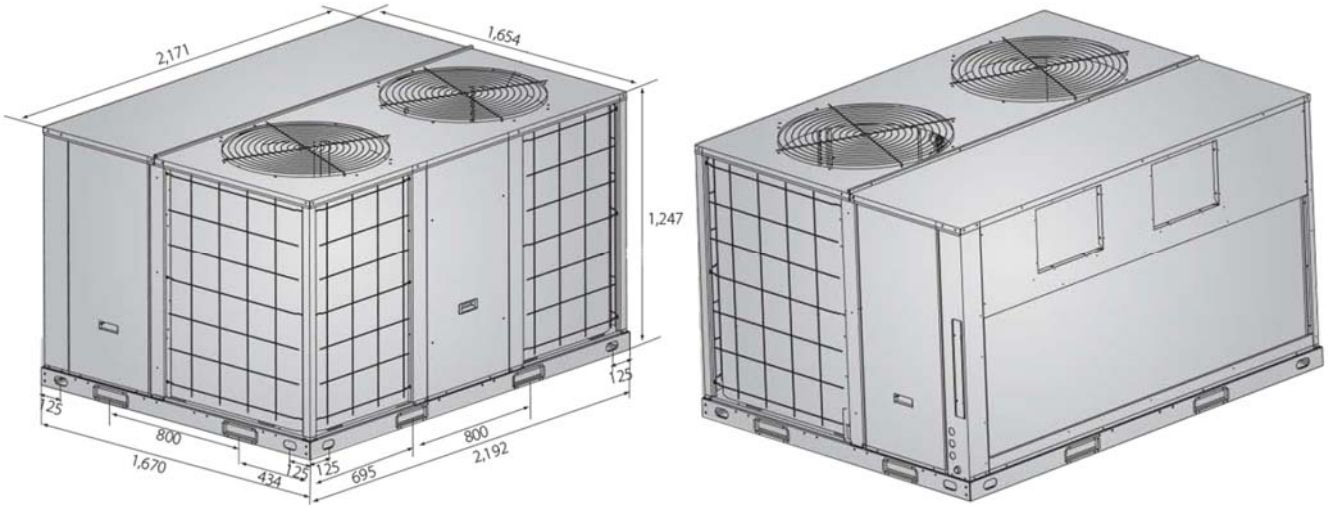


## 5. Дополнительные аксессуары

| | | | |
|---|---|---|---|
| | **Водяной калорифер** | | **Комплект виброопор** |
| | **Электронагреватель** | | **Сетевая карта RS-485 для подключения к системе диспетчеризации** |

ГРУППА КОМПАНИЙ ПРОМВЕНТХОЛОД

Крышные кондиционеры (руфтопы) получили широкое распространение на рынке вентиляции и промышленного кондиционирования благодаря своей универсальности, удобству монтажа и сравнительно низкой цене. Особенностью руфтопов GENERAL VENT является их надежная конструкция и отсутствие необходимости в дополнительном оборудовании. Стандартно руфтопы данной серии комплектуются компрессорами спирального типа, медно-алюминиевыми теплообменниками, центробежными вентиляторами на притоке и осевыми - на конденсаторе. Крышные кондиционеры GENERAL версии «С» предназначены для работы только в режиме охлаждения, версии «Н» - охлаждения и нагрева. Корпус агрегатов состоит из стальной рамы и панелей из оцинкованной листовой стали, окрашенных порошковой краской устойчивой к любым видам атмосферных осадков. Универсальность и широкий модельный ряд руфтопов GENERAL VENT позволяет использовать их практически повсеместно, где это позволяет кровля здания. Из дополнительного оборудования требуется только сеть приточных и вытяжных воздуховодов. Линейка крышных кондиционеров GENERAL представлена 8 базовыми моделями с диапазоном производительности по холоду от 22 до 100 кВт. Купить руфтопы по низкой цене вы сможете, обратившись к нашим специалистам по телефону 8(495)2680520 или, отправив запрос на электронную почту **info@pvholod.ru**.